PROJETO ESTRUTURAL - CONCRETO ARMADO
ESCALA INDICADA

PLACA 1(1x)
Esc. 1:50

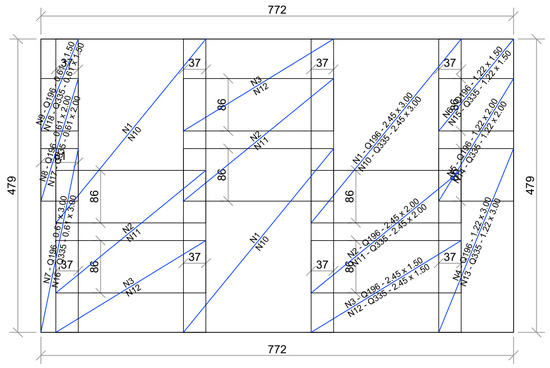

PLACA 5(2x)
Esc. 1:50

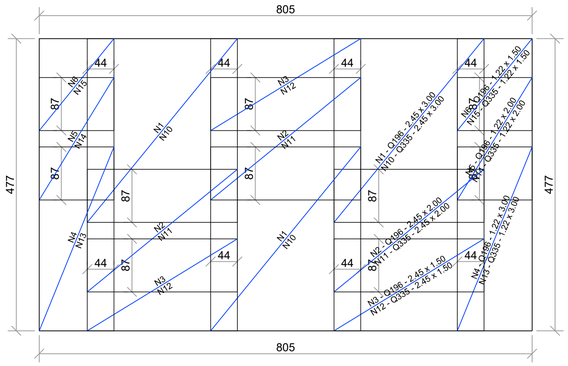

PLACA 4(4x)
Esc. 1:50

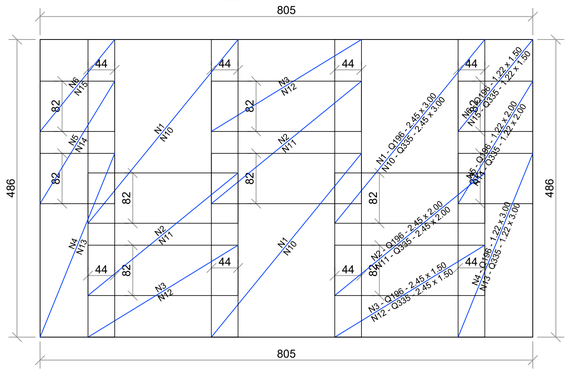

PLACA 2(2x)
Esc. 1:50

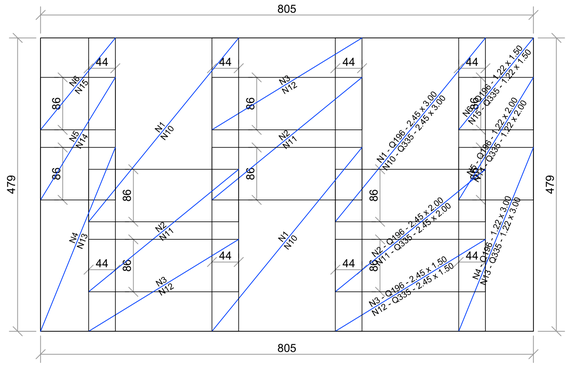

PLACA 6(1x)
Esc. 1:50

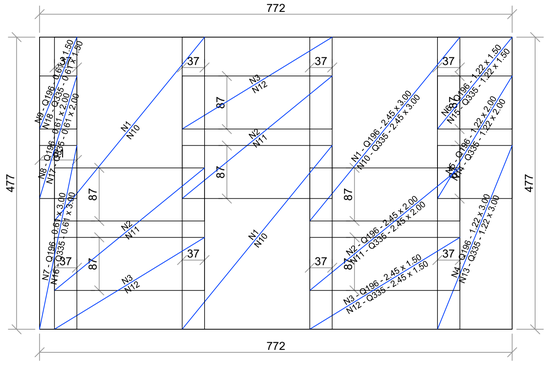

PLACA 3(2x)
Esc. 1:50

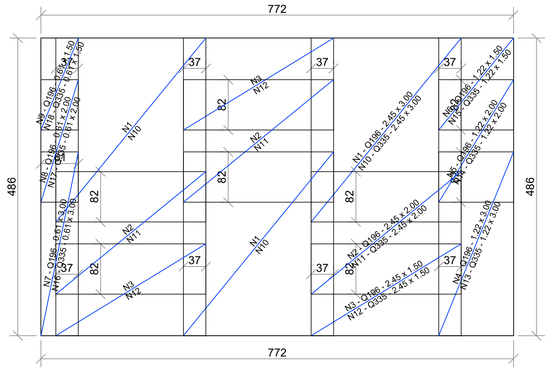

PLACA 7(1x)
Esc. 1:50

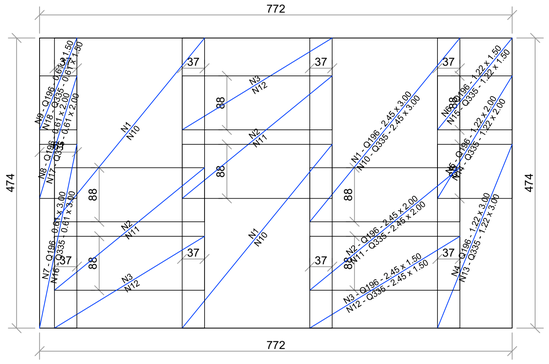

RELAÇÃO TELAS SOLDADAS

POS.	TELA	QTD.	DIMENSÕES (m)	PESO/UN. (kgf/peça)	PESO TOT. (kgf)
1	Q196	39	2.45 x 3	22.85	891.15
2	"	39	2.45 x 2	15.23	594.1
3	"	39	2.45 x 1.5	11.42	445.57
4	"	21	1.22 x 3	11.38	238.95
5	"	21	1.22 x 2	7.59	159.3
6	"	21	1.22 x 1.5	5.69	119.47
7	"	5	0.61 x 3	5.69	28.45
8	"	5	0.61 x 2	3.79	18.96
9	"	5	0.61 x 1.5	2.84	14.22
10	Q335	39	2.45 x 3	39.45	1538.55
11	"	39	2.45 x 2	26.3	1025.7
12	"	39	2.45 x 1.5	19.73	769.28
13	"	21	1.22 x 3	19.64	412.53
14	"	21	1.22 x 2	13.1	275.02
15	"	21	1.22 x 1.5	9.82	206.27
16	"	5	0.61 x 3	9.82	49.11
17	"	5	0.61 x 2	6.55	32.74
18	"	5	0.61 x 1.5	4.91	24.56

PESO TOTAL 6844 KG

RESUMO TELAS SOLDADAS

DESIGNAÇÃO DA TELA	ESPAÇAMENTO ENTRE FIOS(cm)		FRANJAS (cm)			DIÂMETRO (mm)		PESO	DIMENSÕES (m)	QUANT.
	LONG.	TRANSV.	TRANSV.	LONG.		LONG.	TRANSV.	KG/PEÇA	LARG. X COMPR.	
Q196	10	10	2.5	5		5 (CA60)	5 (CA60)	45.7	2.45 x 6	56
			2.5	5						
Q335	15	15	2.5	7.5		8 (CA60)	8 (CA60)	78.9	2.45 x 6	56
			2.5	7.5						

PESO TOTAL 6978 KG

RESUMO DAS BARRAS DE TRANSFERÊNCIA

DIÂMETRO (mm)	COMPR. BARRA (cm)	QUANTIDADE (BARRA)	PESO/BARRA (kg)	PESO TOTAL (kg)
20	50	396	1.233	488.27

PESO TOTAL 488 KG

RESUMO DOS ESPAÇADORES TRELIÇADOS

ALTURA (cm)	COMPR. PEÇA (m)	QUANTIDADE (PEÇA)	PESO/PEÇA (kg)	PESO TOTAL (kg)
4	8	30	3.296	98.88
6	8	67	5.688	381.1

PESO TOTAL 480 KG

NOTAS

1. Este projeto só poderá ser utilizado após a aprovação do engenheiro responsável.

2. O concreto deverá ter resistência característica à compressão (f) igual a 40.0 MPa.

3. A sub-base será executada com Brita Graduada Simples (BGS), com espessura de 30.0 cm.

4. Foram utilizados espaçadores treliçados para posicionar a tela superior e as barras de transferência de carga.

5. As juntas serradas de retração deverão ser cortadas na idade especificada pelo projetista.

6. O corte das juntas serradas deve ser realizado com abertura de 3 a 4 mm e profundidade menor ou igual a 1/3 da espessura da placa, objetivando induzir o aparecimento de fissuras.

7. Conferir medidas no local.

REV. 01	28/07/21	ALTERAÇÃO DE LOCAÇÃO	DAC
REV. 00	21/08/20	EMISSÃO INICIAL	DAC
REVISÃO:	DATA :	DESCRIÇÃO:	RESP.:

Prefeitura Municipal de Pouso Alegre

PROJETO

DAC engenharia
Rua Miguel Vianna, nº 81, Sala 12
Bairro Morro Chic
CEP: 37500-080 – Itajubá / MG
Tel: (35) 3623-5720
www.dacengenharia.com.br

GERÊNCIA DE PROJETOS
DENIS DE SOUZA SILVA CREA: MG-127.216/D

COORDENAÇÃO DE PROJETOS
ALOISIO CAETANO FERREIRA CREA: MG-97.132/D

RESPONSÁVEL TÉCNICO
ENG°. CIVIL FLÁVIA C. BARBOSA CREA: MG-187.842/D

PROJETO
ENG°. CIVIL WILLIAM BARADEL LARI

DESENHO
ENG°. CIVIL WILLIAM BARADEL LARI

EMPREENDIMENTO
CONSTRUÇÃO DE HANGARES NO AEROPORTO DE POUSO ALEGRE

ENDEREÇO
AVENIDA JOÃO BATISTA PIFFER, B. JARDIM AEROPORTO
POUSO ALEGRE – MINAS GERAIS

DISCIPLINA
ESTRUTURAL

FASE DO PROJETO
EXECUTIVO

ASSUNTO
HANGAR 25X25METROS
PISO EM CONCRETO ARMADO
DETALHAMENTO DAS ARMAÇÕES E QUANTITATIVO TOTAL

FOLHA Nº.
10/10

DATA INICIAL	ESCALA	REVISÃO	ARQUIVO
21/08/2020	INDICADA	R01	DAC-PMPA-HAN1-PE-EST-R01.DWG